純正部品表

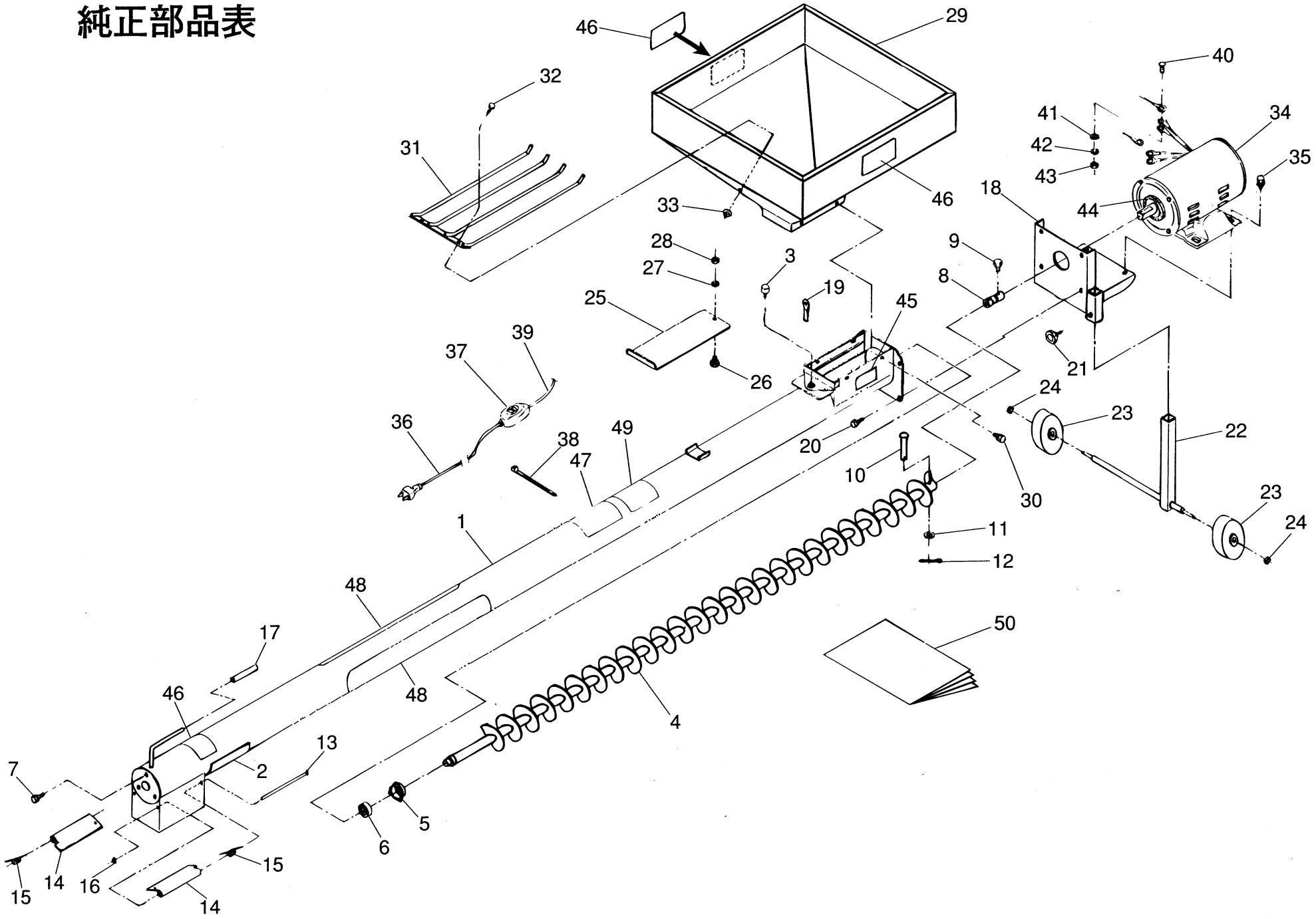
46
29
32
31
33
46
40
41
42
43
34
35
18
44
28
27
3
19
9
8
25
45
21
39
37
26
24
23
22
36
38
49
20
47
10
30
23
24
1
11
12
48
50
17
46
48
4
13
7
2
5
6
15
14
16
15
14

純正部品表

図　番	コードNo.	部　品　名　称	個　数	備　　考
1	22855-1111-1	パイプ（スクリュ）	1	
2	5G021-1423-1	テープ（60－125）	1	
3	14331-2128-1	トクシュボルト	1	
4	22855-1112-1	シャフト（スクリュ）	1	
5	5G021-1419-1	ホルダ（ベアリング）	1	
6	08144-06202	ボールベアリング	1	#6202LLU
7	01202-50614	ボルト	3	M6×14
8	22855-1113-1	ボス（スクリュ）	1	
9	01150-50816	ボルト	1	M8×16
10	05122-50835	アタマツキピン	1	φ8×35
11	04013-50080	ヒラザガネ	1	M8（φ18×t1.6）
12	22855-1114-1	ワリピン（ステンレス、2－15）	1	呼2×15
13	22855-1115-1	ピン（シャッタ）	2	
14	22855-1116-1	シャッタ（デグチ）	2	
15	22855-1117-1	スプリング（シャッタ）	2	
16	13216-1113-1	ナット（プッシュ）	2	
17	19114-1154-1	デッピングキャップ	1	
18	22855-1118-1	ベース（モータ）	1	
19	19213-7528-1	コーティングクリップ	1	
20	01120-50816	ボルト	4	M8×16
21	71218-2139-1	ノブボルト	1	
22	22855-2115-1	スタンド	1	
23	22855-2121-1	ゴムシャリン	2	
24	04613-50070	ジクサークリップ	2	E－7
25	22855-2116-1	シャッタ（イリグチ）	1	
26	01052-50610	ボルト	1	M6×10
27	04512-50600	バネザガネ	1	M6
28	02014-50600	ナット	1	M6
29	22855-2117-1	ホッパ	1	
30	01202-50610	ボルト	4	M6×10
31	22855-2118-1	ガード（ホッパ）	1	
32	57077-50612	エレベータボタン	2	M6×12

図　番	コードNo.	部　品　名　称	個　数	備　　考
33	02021-50060	ナット	2	M6フランジナット
34	22855-2111-1	モータ	1	単相100V、0.2kW
35	01026-50616	ボルト	4	M6×16
36	22855-2112-1	コード（デンゲン）	1	
37	22855-2113-1	スイッチ（チュウカン）	1	
38	22767-2112-1	バンド（ワイヤ）	2	
39	22855-2114-1	コード（モータ）	1	
40	03054-50412	ナベコネジ	2	M4×12
41	04013-50040	ヒラザガネ	2	M4（φ10×t0.8）
42	04512-50040	バネザガネ	2	M4
43	02054-50040	ナット	2	M4
44	22855-2122-1	スポンジ（123）	1	
45	22855-3111-1	ラベル（カタシキ）	1	
46	22770-2111-1	ラベル（スクリュ、ケイコク）	3	
47	22855-3113-1	ラベル（アンゼンサギョウ）	1	
48	22855-3112-1	ラベル（デザイン）	2	
49	22142-3114-1	ラベル（テイデン、チュウイ）	1	
50	22855-2119-1	トリアツカイセツメイショ	1	