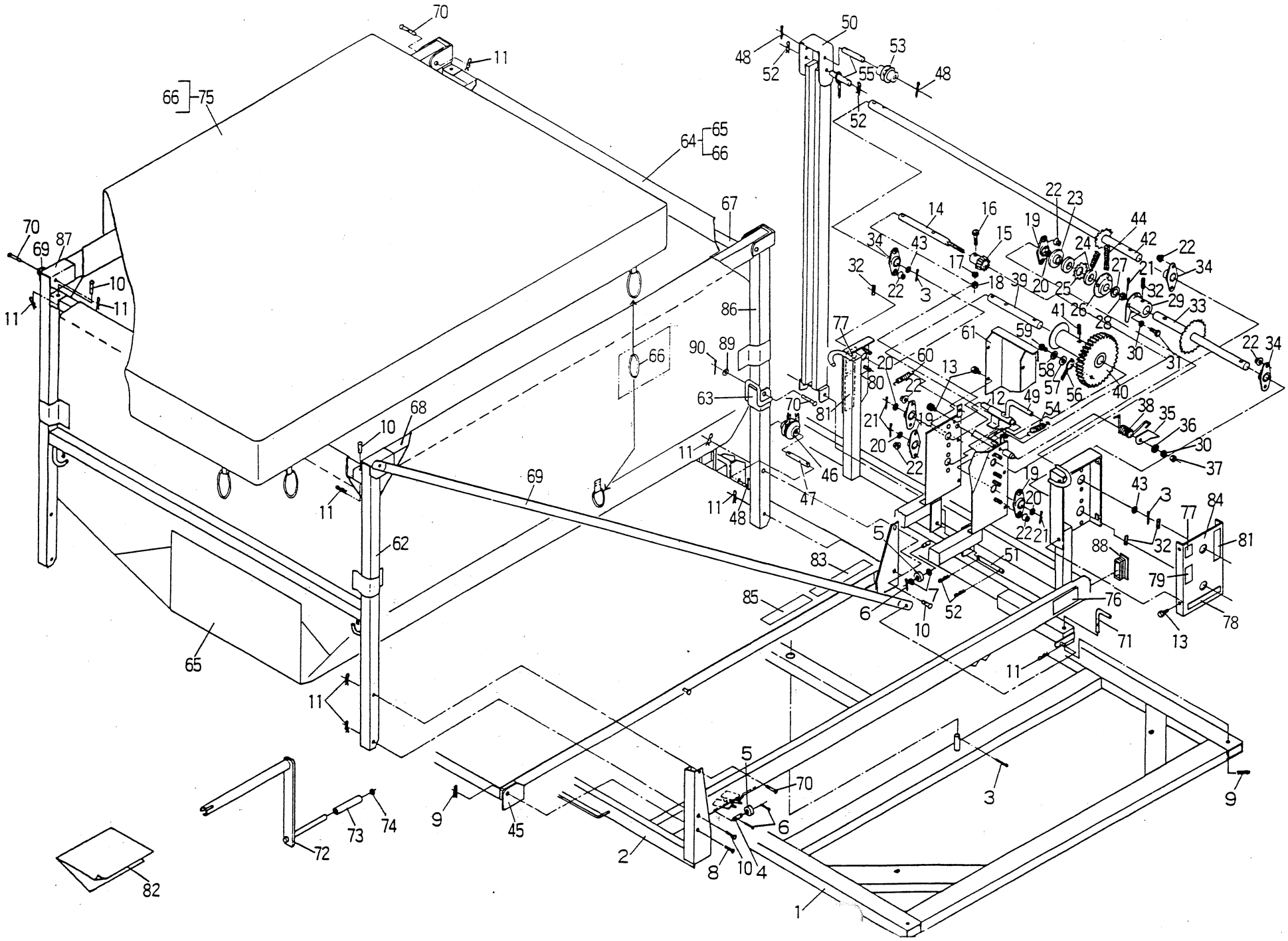
70
11
66
75
64
65
66
67
50
48
52
53
55
48
52
70
69
87
10
11
11
86
90
89
66
63
68
10
11
69
11
48
62
65
11
70
46
47
77
20
60
80
81
13
22
21
19
20
22
61
59
58
57
56
40
12
49
54
22
23
44
42
22
34
14
16
15
19
24
27
21
34
34
43
17
32
22
3
18
39
20
25
32
29
33
41
26
28
30
31
22
34
38
35
36
30
37
19
20
22
21
43
3
77
84
81
32
88
79
76
78
13
71
11
5
6
7
10
52
51
83
85
5
70
6
9
45
73
74
72
82
2
8
10
4
1
3
9

図番	コードNo	部品名称	個数	備考
1	24117-1111-1	ベース(カイドウ)	1	
2	24117-1112-1	ベース(ダンプ)	1	
3	05511-50535	ワリピン	3	呼5×35
4	24115-1214-1	ピン(17-38)	4	
5	08121-06303	ベアリング	5	6303ZZ
6	05511-50322	ワリピン	9	呼3×22
7	04014-50160	ヒラザガネ	2	M16(φ32×t3.2)
8	24115-1113-1	ピン(10-50)	2	φ10×50
9	05525-51000	スナップピン	3	φ10
10	24115-1159-1	ピン(8-50)	10	φ8×50
11	05525-50800	スナップピン	18	φ8
12	24115-1115-2	シャフト(ツナギ)	1	
13	01202-50614	ボルト	10	M6×14
14	24115-1116-1	シャフト(クドウ)	1	
15	24115-1117-1	ギヤ(12)	1	
16	01153-50840	ボルト	1	M8×40(7T)
17	04512-50080	バネザガネ	1	M8
18	02114-50080	ナット	1	M8
19	14311-1164-1	ブッシュ	4	
20	04011-50220	ヒラザガネ	4	M22(φ40×t3.5)
21	05511-50425	ワリピン	4	呼4×25
22	02021-50060	フランジナット	14	M6
23	24115-1118-4	ボス(1,ブレーキ)	1	
24	24115-1119-1	ライニング(ブレーキ)	2	
25	24115-1121-1	ラチェット	1	
26	24115-1122-2	ボス(2,ブレーキ)	1	
27	71115-1148-1	34-16マルザ	1	
28	02254-50160	キャッスルナット	1	M16.P2.0
29	24115-1124-3	ボス(ハンドル)	1	
30	04512-50060	バネザガネ	4	M6
31	01053-50616	ボルト	3	M6×16(7T)
32	05411-00850	スプリングピン	4	φ8×50
33	24115-1225-1	シャフト(1,ハンドル)	1	

図番	コードNo	部品名称	個数	備考
34	24115-1126-2	ブッシュ(ハンドル)	3	
35	24115-1227-1	ツメ	1	
36	57471-5117-1	19マルザ	1	M6(φ19×t1.6)
37	02014-50060	ナット	1	M6
38	24115-1228-2	ネジリスプリング(ツメ)	1	
39	24115-1129-1	シャフト(ドラム)	1	
40	24115-1131-2	ギヤ(38)	1	
41	03651-50810	トメネジ	1	M8×10
42	24115-1232-1	シャフト(2,ハンドル)	1	
43	24115-1133-1	ヒラザガネ(28-50)	2	
44	24115-1134-2	チェーン(36)	1	
45	24117-1135-1	フレーム(ダンプ)	1	
46	24115-1136-1	ローラ(60)	1	
47	24115-1137-1	ピン(15-60)	1	
48	05511-50320	ワリピン	4	呼3×20
49	24115-1167-2	アーム(ケンセイ)	1	
50	24117-1138-1	ポール(ウインチ)	1	
51	24115-1139-1	ピン(15-106)	1	
52	05525-51400	スナップピン	4	φ14
53	24115-1141-2	ローラ(50)	1	
54	24115-1172-1	スプリング(ケンセイ)	1	
55	24115-1243-1	ピン(15-85)	2	
56	24117-1144-1	ケーブル	1	
57	57531-5121-2	32ザガネビイ	1	M10(φ32×t3.2)
58	04512-50100	バネザガネ	1	M10
59	24115-1123-1	ロッカクアナツキボタンボルト	1	M10×25(P1.5)
60	24115-1145-1	ヒッパリスプリング(ポール)	1	
61	24115-1246-2	カバー(ギヤ)	1	
62	24115-1147-2	ポスト(F)	1	
63	24117-1148-1	ポスト(R)	1	
64	24117-1150-1	タンク(モミ)アッシ	1	65. 66
65	24117-1149-1	タンク(モミ)	1	
66	24115-1255-1	ゴムワ	10	

図番	コードNo	部品名称	個数	備考
67	24115-1151-1	ビーム(1)	2	
68	24117-1115-1	ビーム(RH)	1	
69	24115-1153-2	サポート	2	
70	24115-1354-2	ピン(8-52)	8	φ8×52
71	24115-1156-1	ピン(ストッパ)	1	
72	24115-1157-2	ハンドル	1	
73	24115-1166-1	ハンドルニギリ	1	
74	04613-50120	ジクサークリップ	1	φ12
75	24115-1165-1	カバー(ジョーブ)	1	66
76	24117-1161-1	ラベル(カタシキ)	1	
77	24115-1164-1	ラベル(チュウイ)	2	
78	24117-1174-1	ラベル(ドウコウホウ)	1	
79	24115-1162-2	マーク(RH,マキアゲ)	1	
80	24115-1163-2	マーク(LH,マキアゲ)	1	
81	24114-3111-1	ラベル(アンゼン)	2	
82	24117-1171-1	トリアツカイセツメイショ	1	
83	22132-3115-1	ラベル(2,チュウイ)	1	
84	24115-1173-1	カバー(チェーン)	1	
85	24114-3112-1	ラベル(1,チュウイ)	1	
86	24117-1175-1	ポスト(R-U)	1	
87	24117-1116-1	ビーム(LH)	1	
88	11309-1122-1	キャップ(60×30)	2	
89	04014-50080	ヒラザガネ	2	M8(φ18×t1.6)
90	05511-50215	ワリピン	2	呼2×15