ＳＥ－８０２Ｆ　本体関係

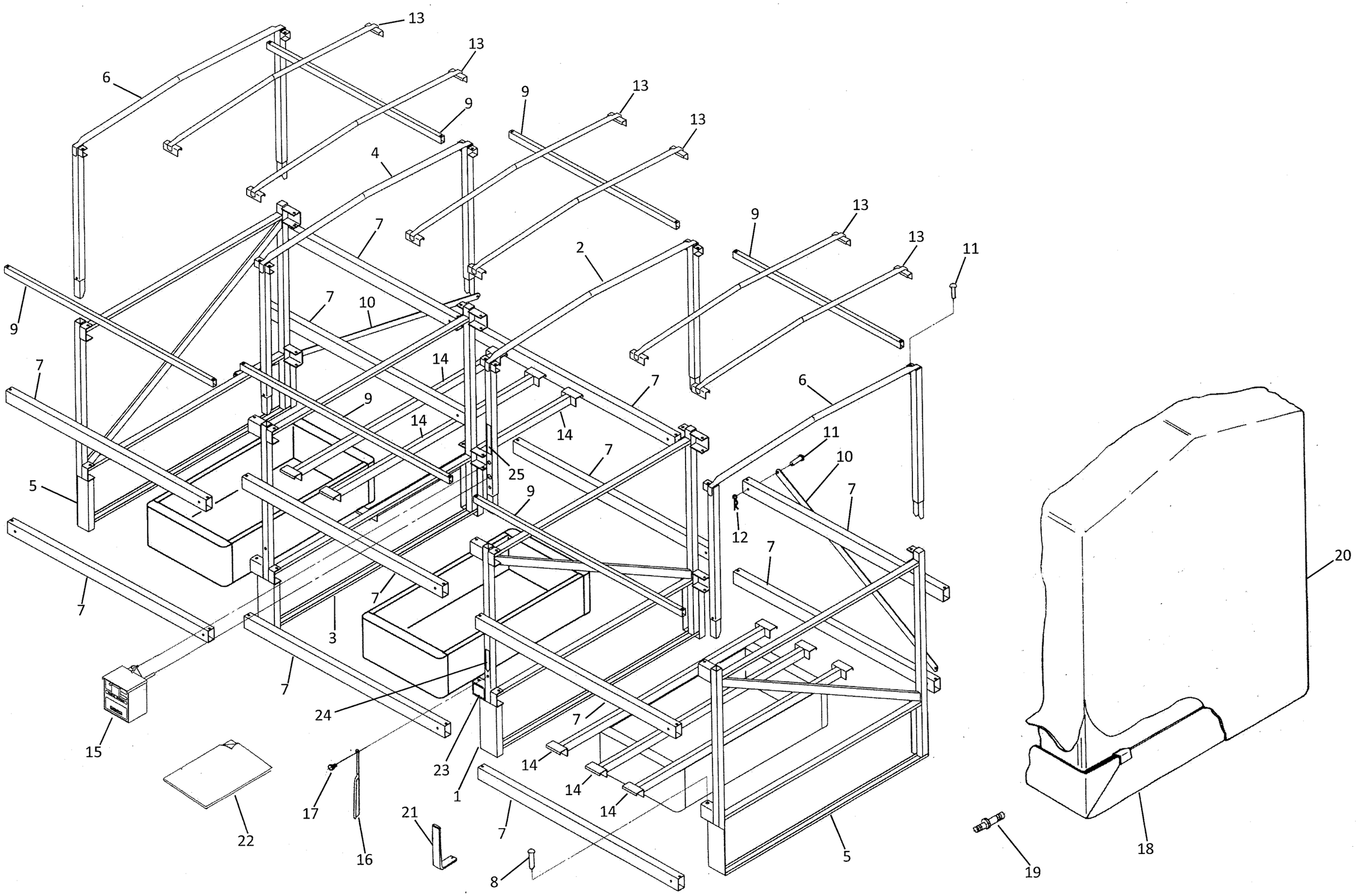
13
13
6
9
9
13
13
4
7
9
13
13
11
2
7
10
9
14
7
6
9
14
14
11
10
25
7
5
9
12
7
7
7
20
3
7
24
7
15
14
23
1
14
14
17
21
7
22
16
8
5
19
18

ＳＥ－８０２Ｆ　本体関係

図番	品番	部品名称	数量	互換	備考
1	11322-1111-2	ﾌﾚｰﾑ(1,ﾛｱ)	1		
2	11322-1112-1	ﾌﾚｰﾑ(1,ｱｯﾊﾟ)	1		
3	11322-1113-2	ﾌﾚｰﾑ(2,ﾛｱ)	1		
4	11322-1114-1	ﾌﾚｰﾑ(2,ｱｯﾊﾟ)	1		
5	11322-1115-2	ﾌﾚｰﾑ(3,ﾛｱ)	2		
6	11322-1116-1	ﾌﾚｰﾑ(3,ｱｯﾊﾟ)	2		
7	11322-1117-1	ﾋﾞｰﾑ(L)	12		
8	11322-1118-1	ﾋﾟﾝ(10-100)	24		
9	11322-1119-1	ﾋﾞｰﾑ(S)	6		
10	11322-1121-1	ﾋﾞｰﾑﾂﾅｷﾞ	2		
11	05122-51055	ｱﾀﾏﾂｷﾋﾟﾝ	16		
12	05525-51000	ｽﾅｯﾌﾟﾋﾟﾝ	4		φ10用
13	11322-1122-2	ﾙｰﾌ	6		
14	11322-1123-1	ﾍﾞｰｽ	18		
15	11340-2110-1	ﾎﾞｯｸｽ,ｱｯｼ(EC-4)	1		
16	11220-2311-2	ｱｰｽﾎﾞｳ	1		
17	01050-80814	ﾎﾞﾙﾄ	1		黄銅M8×14
18	11339-4111-1	ﾏｯﾄ(ﾎｵﾝ,802F)	1		
19	11322-4113-1	ｼﾞｮｲﾝﾄ	2		
20	11339-4112-1	ｶﾊﾞｰ(ﾎｵﾝ,802F)	1		
21	11316-4113-1	ﾏｯﾄｶﾞｲﾄﾞ	4		
22	11340-5111-1	ﾄﾘｱﾂｶｲｾﾂﾒｲｼｮ	1		
23	11339-5121-1	ﾗﾍﾞﾙ(ｶﾀｼｷ)	1		
24	11220-6113-1	ｱｰｽﾗﾍﾞﾙ	1		
25	11220-6131-1	ﾎﾟｰﾙﾁｭｳｲﾏｰｸ	1		

図番	品番	部品名称	数量	互換	備考

新旧部品兼用可　　新旧部品兼用不可　　新部品は旧部品に兼用可　　旧部品は新部品に兼用可

ＳＥ－８０２Ｆ　水槽･ヒーター関係

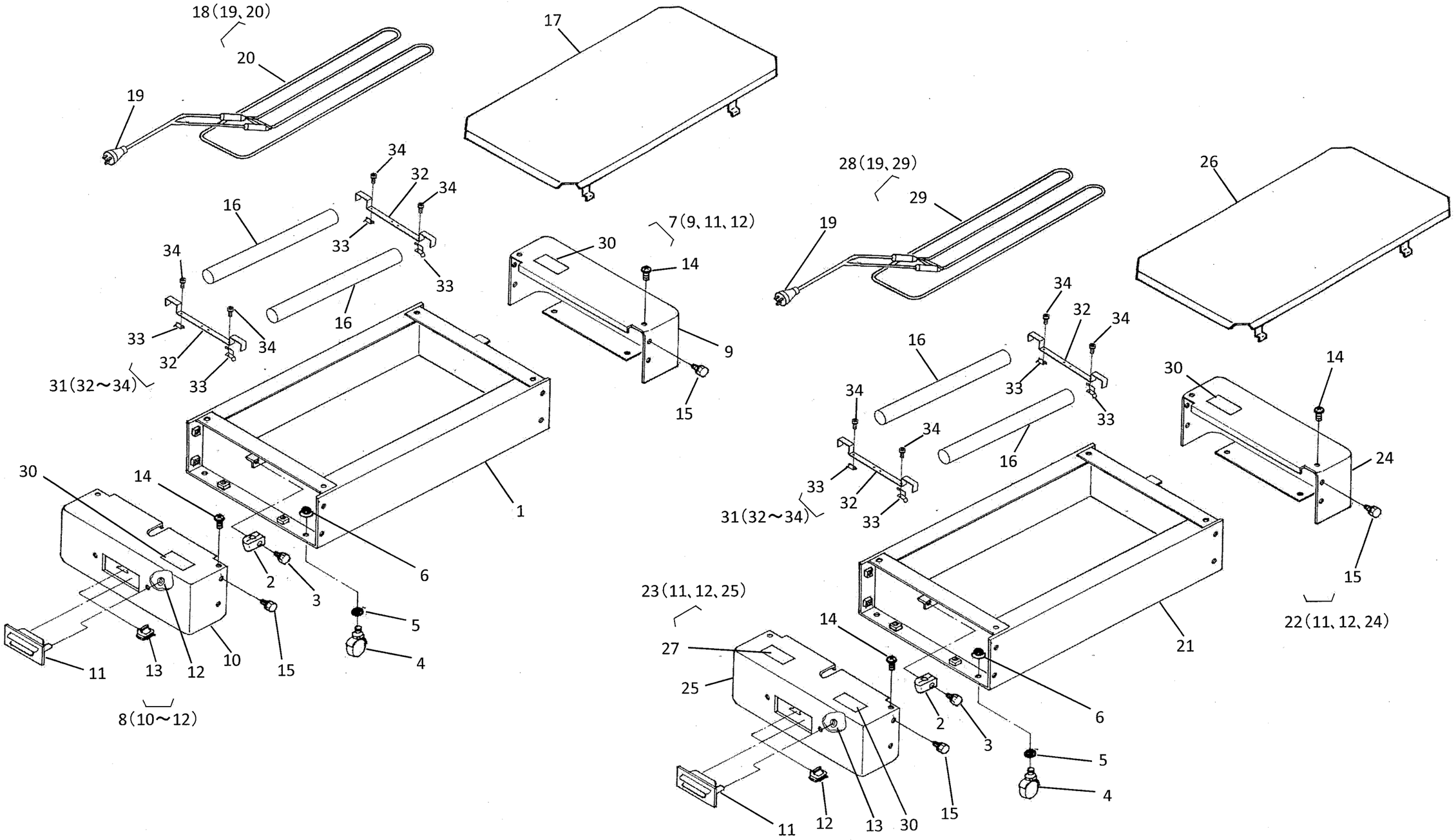

ＳＥ－８０２Ｆ　水槽・ヒーター関係

図番	品番	部品名称	数量	互換	備考
1	11312-3111-1	ｽｲｿｳ(70)	2		70ℓ
2	11309-3112-1	ﾊﾟｲﾋﾟﾝｸﾞｸﾘｯﾌﾟ	3		
3	01023-50625	ﾎﾞﾙﾄ	3		M6×25
4	11309-3113-1	ｷｬｽﾀｰ(30)	12		
5	57471-5117-1	19ﾏﾙｻﾞ	12		φ6.5×φ19×t1.6
6	02021-50060	ﾅｯﾄ	12		M6
7	11314-3120-1	ｶﾊﾞｰ,ｺﾝﾌﾟ(1,70)	2		9、11、12
8	11312-3120-1	ｶﾊﾞｰ,ｺﾝﾌﾟ(2,70)	2		10～12
9	11314-3121-3	ｶﾊﾞｰ(1,ｽｲｿｳ70)	2		
10	11312-3121-3	ｶﾊﾞｰ(2,ｽｲｿｳ70)	2		
11	13216-1112-1	ｸﾞﾘｯﾌﾟ	6		
12	13216-1113-1	ﾅｯﾄ(ﾌﾟｯｼｭ)	12		
13	11309-3132-1	ｴｯｼﾞﾝｸﾞ	3		
14	13216-2118-1	ﾀｯﾋﾟﾝﾈｼﾞ(4-14)	12		
15	01023-50614	ﾎﾞﾙﾄ	36		M6×14
16	11302-3113-3	760ﾌﾛｰﾄ	6		
17	11312-3131-1	ﾀｲﾘｭｳﾊﾞﾝ(70)	2		
18	11332-3150-1	ﾋｰﾀｰ,ｱｯｼ(200V-1.2kW)	2		19、20
19	11332-3152-1	ﾌﾟﾗｸﾞ(3P-15A)	3		
20	11332-3153-1	ﾋｰﾀｰ,ｺﾝﾌﾟ(200V-1.2kW)	2		
21	11313-3111-1	ｽｲｿｳ(100)	1		100ℓ
22	11313-3120-1	ｶﾊﾞｰ,ｺﾝﾌﾟ(1,100)	1		11、12、24
23	11313-3130-1	ｶﾊﾞｰ,ｺﾝﾌﾟ(2,100)	1		11、12、25
24	11313-3121-3	ｶﾊﾞｰ(1,ｽｲｿｳ100)	1		
25	11313-3131-3	ｶﾊﾞｰ(2,ｽｲｿｳ100)	1		
26	11313-3141-1	ﾀｲﾘｭｳﾊﾞﾝ(100)	1		
27	11327-5116-1	ﾗﾍﾞﾙ(ｽｲｿｳ)	1		

図番	品番	部品名称	数量	互換	備考
28	11335-3150-1	ﾋｰﾀｰ,ｱｯｼ(200V-1.6kW)	1		19、29
29	11335-3153-1	ﾋｰﾀｰ,ｺﾝﾌﾟ(200V-1.6kW)	1		
30	11309-5113-1	ﾗﾍﾞﾙ(1,ﾁｭｳｲ)	6		
31	11332-9110-1	ｶﾅｸﾞ,ｱｯｼ(ﾌﾛｰﾄ)	6		32～34
32	11332-3141-1	ﾋﾞｰﾑ(ﾌﾛｰﾄ)	6		
33	11332-3142-1	ｶﾅｸﾞ(ﾋｰﾀｵｻｴ)	12		
34	11332-3144-1	ﾅﾍﾞｺﾈｼﾞ(SUS,M4-10)	12		

新旧部品兼用可　　新旧部品兼用不可　　新部品は旧部品に兼用可　　旧部品は新部品に兼用可

ＳＥ－８０２Ｆコントロールボックス部

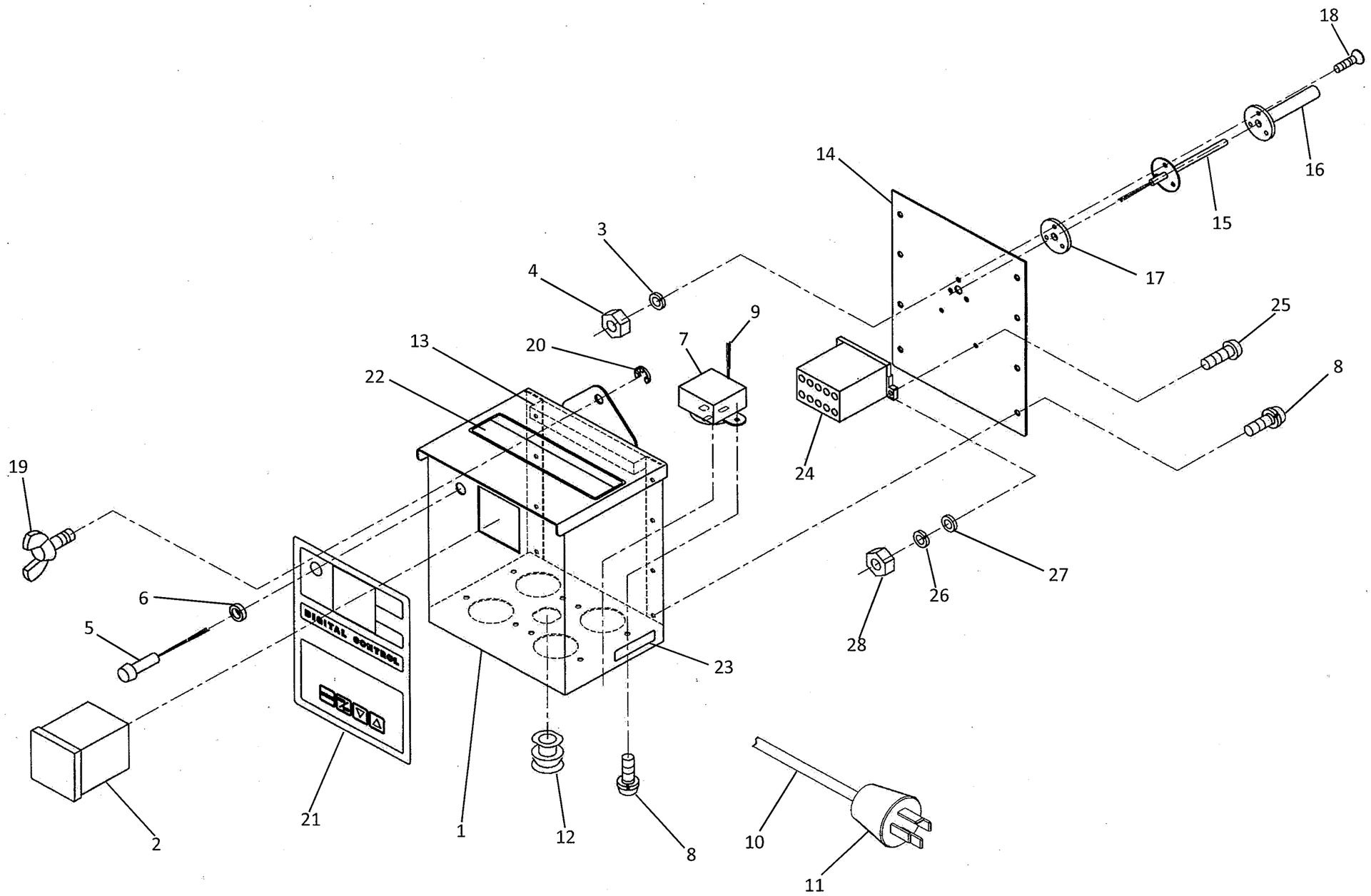

ＳＥ－８０２Ｆコントロールボックス部

図番	品番	部品名称	数量	互換	備考
1	11340-2111-1	ﾎﾞｯｸｽ(ｺﾝﾄﾛｰﾙ, EC-4)	1		
2	11332-2112-1	ｺﾝﾄﾛｰﾗ(ｻｰﾓ)	1		
3	04512-50030	ﾊﾞﾈｻﾞｶﾞﾈ	3		M3
4	02054-50030	ﾅｯﾄ	3		M3
5	11332-2126-1	ﾈｵﾝﾌﾞﾗｹｯﾄ(200V-G)	1		
6	04811-06100	Oﾘﾝｸﾞ	1		
7	11332-2114-1	ｺﾝｾﾝﾄ(15A-250V)	4		
8	03024-50408	ｻﾞｶﾞﾈﾂｷｺﾈｼﾞ	16		M4×8
9	11340-2115-1	ｺｰﾄﾞ(ﾊｲｾﾝ)	1		
10	11340-2116-1	ｺｰﾄﾞ(ﾃﾞﾝｹﾞﾝ)	1		
11	11332-2131-1	ﾌﾟﾗｸﾞ(ﾃﾞﾝｹﾞﾝ)	1		
12	14312-2185-2	ﾌﾞｯｼﾝｸﾞ(1247)	1		
13	11332-2117-1	ｸｯｼｮﾝ(ｺﾝﾄﾛｰﾙﾎﾞｯｸｽ)	1		
14	11340-2118-1	ｶﾊﾞｰ(ｺﾝﾄﾛｰﾙ)	1		
15	11332-2119-1	ｾﾝｻ(ｻｰﾓ)	1		
16	11332-2121-1	ｶﾞｰﾄﾞ(ｾﾝｻ)	1		
17	11332-2123-1	ﾊﾟｯｷﾝ(ｾﾝｻ)	1		
18	11332-2122-1	ｻﾗｺﾈｼﾞ(SUS, M3-12)	3		M3×12
19	11332-2127-1	ﾁｮｳﾎﾞﾙﾄ(ﾐｿﾞﾂｷ)	1		
20	04613-50060	ｼﾞｸｻｰｸﾘｯﾌﾟ	1		E-6
21	11332-2124-1	ﾗﾍﾞﾙ(ｺﾝﾄﾛｰﾗ)	1		
22	22132-3115-1	ﾗﾍﾞﾙ(2, ﾁｭｳｲ)	1		
23	11340-2125-1	ﾗﾍﾞﾙ(ｷﾊﾞﾝ, ｺﾝﾄﾛｰﾗ)	1		
24	5J117-3472-1	ｽｲｯﾁ(ﾏｸﾞﾈｯﾄ)	1		
25	03054-50412	ﾅﾍﾞｺﾈｼﾞ	2		M4×12
26	04512-50040	ﾊﾞﾈｻﾞｶﾞﾈ	2		M4
27	04013-50040	ﾋﾗｻﾞｶﾞﾈ	2		φ4.3×φ10×t0.8

図番	品番	部品名称	数量	互換	備考
28	02054-50040	ﾅｯﾄ	2		M4

新旧部品兼用可　　新旧部品兼用不可　　新部品は旧部品に兼用可　　旧部品は新部品に兼用可